MANUALE D'USO

- ☐ **ST208A**
- ☐ **ST210A**
- ☐ **ST212A**
- ☐ **ST215A**

Leggere con attenzione il manuale e conservarlo

SIMBOLI IMPORTANTI PER LA SICUREZZA

Questo simbolo indica la presenza di alta tensione all'interno del prodotto cosa che può comportare rischi di folgorazione.

Questo simbolo indica la presenza, nella documentazione in dotazione al prodotto, di istruzioni importanti per l'uso e la manutenzione.

⏚ Terminale di protezione di massa

~ Tensione/corrente alternata

ϟ Terminale pericoloso per la vita

ON: Denota che l'apparato è acceso.

OFF: Denota che l'apparato è spento.

WARNINGS: Avvertenze che dovrebbero essere osservate per prevenire il pericolo di lesioni o morte dell'operatore.

CAUTION: Precauzioni che dovrebbero essere osservate per prevenire danni all'apparato.

ISTRUZIONI IMPORTANTI PER LA SICUREZZA

Leggete queste istruzioni • Conservate queste istruzioni
Tenete conto delle avvertenze • Seguite tutte le istruzioni

- **ACQUA ED UMIDITÀ**
  Gli apparati dovrebbero essere protetti da umidità e pioggia, non possono essere usati vicino all'acqua, ad es: vasche da bagno, lavabi o piscine.
- **CALORE**
  Gli apparati dovrebbero essere posti lontano da fonti di calore come radiatori, stufe od altri apparecchi che producono calore.
- **VENTILAZIONE**
  Non ostruite le aperture di ventilazione; pericolo di surriscaldamento ed incendio. Seguite nell'installazione le istruzioni del fabbricante.
- **IMMISSIONE DI LIQUIDO ED OGGETTI**
  Per sicurezza non introducete all'interno dell'apparato liquidi ed oggetti.
- **CAVO D'ALIMENTAZIONE E SPINA**
  Abbiate cura di non calpestare e non danneggiare il cavo d'alimentazione nella spina e nell'uscita dall'apparato. Non rimuovete il plug di massa.
- **ALIMENTAZIONE**
  L'apparato deve essere collegato ad una alimentazione di rete come riportata sull'apparato stesso o descritta nel manuale. Il non rispetto può causare danni al prodotto e all'utilizzatore. Scollegare l'apparato in caso di temporali o lunghi periodi di non utilizzo.
- **FUSIBILE**
  Per prevenire il rischio di incendio e danneggiamento dell'unità, usate solamente il tipo di fusibile raccomandato nel manuale.
  Prima di sostituire il fusibile, assicuratevi di spegnere l'unità e di scollegarla dalla rete elettrica.
- **CONNESSIONE ELETTRICA**
  Un cablaggio elettrico errato può invalidare la garanzia del prodotto.
- **PULIZIA**
  Pulite solo con un panno asciutto.
  Non usare alcun solvente come benzolo o alcool.
- **ASSISTENZA**
  Non effettuate alcuna manutenzione se non quelle descritte nel manuale. Fate riferimento sempre e solo a personale qualificato.
- **AVVERTENZE**
  Ricordatevi che le pressioni sonore elevate non danneggiano solo temporaneamente il vostro udito, ma possono causare anche danni permanenti.
  Fate attenzione a scegliere un volume adatto.

1. DIFFUSORI AMPLIFICATI

1.1 CARATTERISTICHE

Cabinet in polimero ad alto impatto con stampaggio ad iniezione. La sua elevata densità e peso leggero, ne permettono un facile utilizzo e trasporto. Il progetto asimmetrico del cabinet ne consente l'uso anche come monitor a terra.

Woofer professionale in alluminio. Risposta in frequenza ampia, bassa distorsione ed alta sensibilità.

Driver hf con membrana al titanio e bobina a bassa massa permettono di raggiungere la frequenza di 18.000 Hz.

1.2 PANNELLO POSTERIORE DIFFUSORI ST208A – ST210A

1. **ALIMENTAZIONE (POWER)**
   LED che indica che il diffusore è acceso

2. **EQUALIZZAZIONE (HIGH, MID,LOW)**
   Equalizzatore a tre bande per ottimizzare la risposta in frequenza
   Alti: regola il livello delle alte frequenze di circa ± 15dB
   Medi: regola il livello delle medie frequenze di circa ± 12dB
   Bassi: regola il livello delle basse frequenze di circa ± 15dB

3. **EQUALIZZAZIONE (HIGH, LOW)**
   Equalizzatore a due bande per ottimizzare la risposta in frequenza
   Alti: regola il livello delle alte frequenze di circa ± 15dB
   Bassi: regola il livello delle basse frequenze di circa ± 15dB

4. **VOLUME (VOL)**
   Il potenziometro del Volume regola il livello di segnale del canale. Normalmente una posizione ottimale di regolazione è a circa ¾ in senso orario ed il controllo del guadagno (solo ST210A) al livello desiderato

5. **GUADAGNO (GAIN)**
   Regola il livello di pre amplificazione del segnale proveniente dall'ingresso "IN", assicurando una adattamento ottimale ai circuiti seguenti. Per la regolazione, impostate il Volume a ¾ circa e poi regolate il guadagno di conseguenza.

6. **INGRESSO LINEA (LINE IN)**
   Ingresso linea jack ¼", usata per ricevere il segnale da altri apparati audio

7. **USCITA (LINE OUT)**
   Uscita bilanciata XLR maschio, usata per fornire il segnale di ingresso ad altri diffusori

8. **INGRESSO MICROFONO (MIC INPUT)**
   Ingresso jack microfonico bilanciato

9. **LED DI PICCO (PEAK)**
   LED che indica un livello troppo alto del segnale

10. **INTERRUTTORE DI ALIMENTAZIONE (POWER)**
    Questo interruttore accende e spegne il diffusore

11. **PORTAFUSIBILE**
    Fusibile di protezione.
    Attenzione: se il fusibile salta, deve essere sostituito con uno dello stesso tipo e con le medesime caratteristiche. In caso di rottura ripetuta, rivolgersi a personale qualificato per l'assistenza.

12. **CAVO DI ALIMENTAZIONE (MAIN INPUT)**
    Cavo di alimentazione da collegare alla presa di rete elettrica.

1.3 PANNELLO POSTERIORE DIFFUSORI ST212A - ST215A

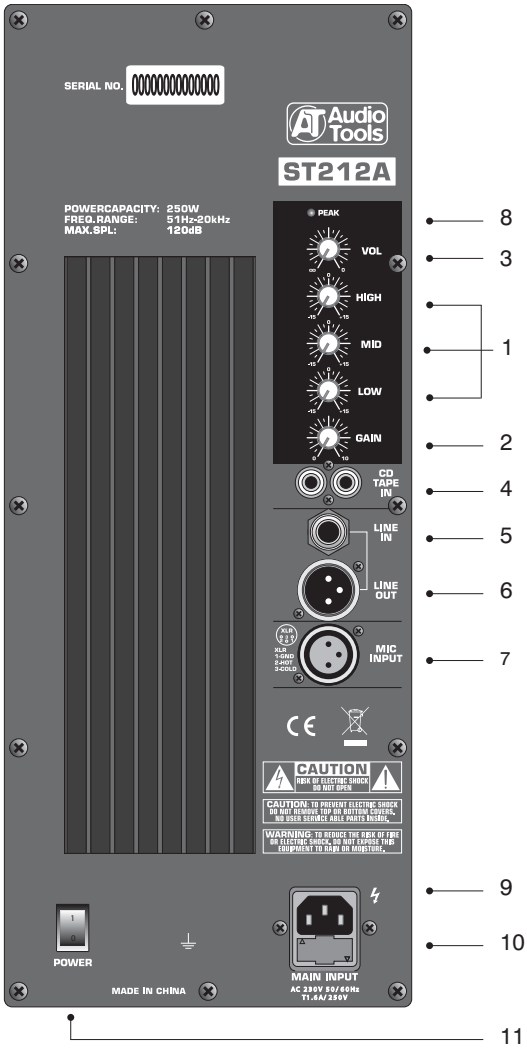

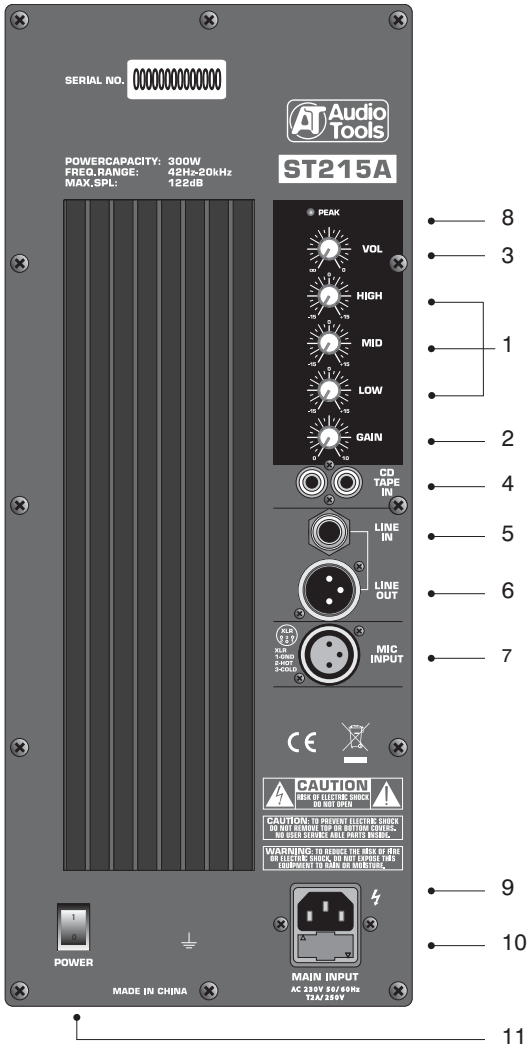

1. **EQUALIZZAZIONE (HIGH, MID,LOW)**
   Equalizzatore a tre bande per ottimizzare la risposta in frequenza
   Alti: regola il livello delle alte frequenze di circa ± 15dB
   Medi: regola il livello delle medie frequenze di circa ± 12dB
   Bassi: regola il livello delle basse frequenze di circa ± 15dB
2. **GUADAGNO (GAIN)**
   Regola il livello di pre amplificazione del segnale proveniente dall'ingresso "IN", assicurando una adattamento ottimale ai circuiti seguenti. Per la regolazione, impostate il Volume a ¾ circa e poi regolate il guadagno di conseguenza.
3. **VOLUME (VOL)**
   Il potenziometro del Volume regola il livello di segnale del canale. Normalmente una posizione ottimale di regolazione è a circa ¾ in senso orario ed il controllo del guadagno al livello desiderato
4. **INGRESSI CD/TAPE (CD/TAPE IN)**
   Ingresso stereo RCA per collegare un registratore a cassette, CD o MiniDisk
5. **INGRESSO LINEA (LINE IN)**
   Ingresso linea jack ¼", usata per ricevere i srgnale da altri apparati audio

6. USCITA (LINE OUT)
Uscita bilanciata XLR maschio, usata per fornire il segnale di ingresso ad altri diffusori

7. INGRESSO MICROFONO (MIC INPUT)
Ingresso microfonico XLR femmina

8. LED DI PICCO (PEAK)
LED che indica un livello troppo alto del segnale

9. PRESA IEC (MAIN INPUT)
Presa per il collegamento alla rete elettrica tramite il cavo in dotazione

10. PORTAFUSIBILE
Fusibile di protezione.
Attenzione: se il fusibile salta, deve essere sostituito con uno dello stesso tipo e con le me desime caratteristiche. In caso di rottura ripetuta, rivolgersi a personale qualificato per l'assistenza.

11. INTERRUTTORE DI ALIMENTAZIONE (POWER)
Questo interruttore accende e spegne il diffusore

1.4 ESEMPI DI COLLEGAMENTO

ST210A

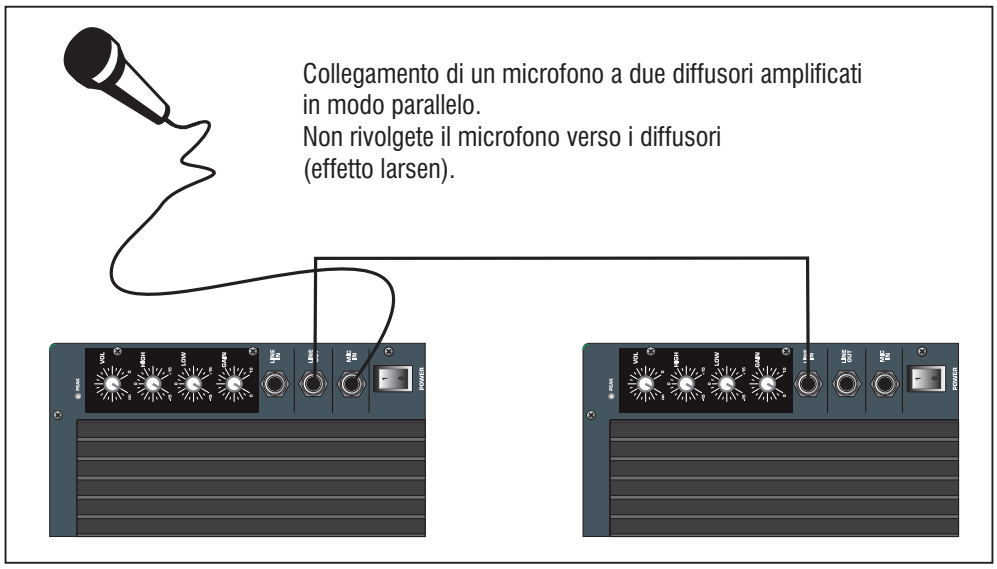

ST210A

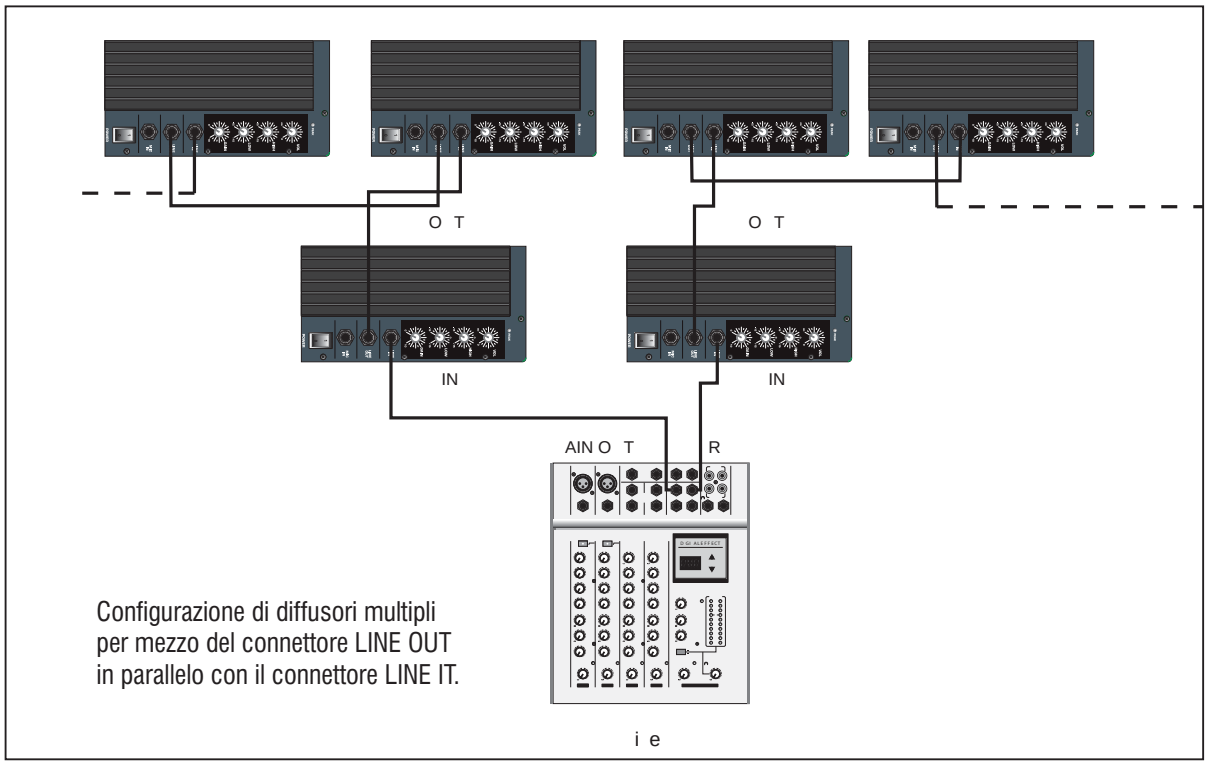

ST210A

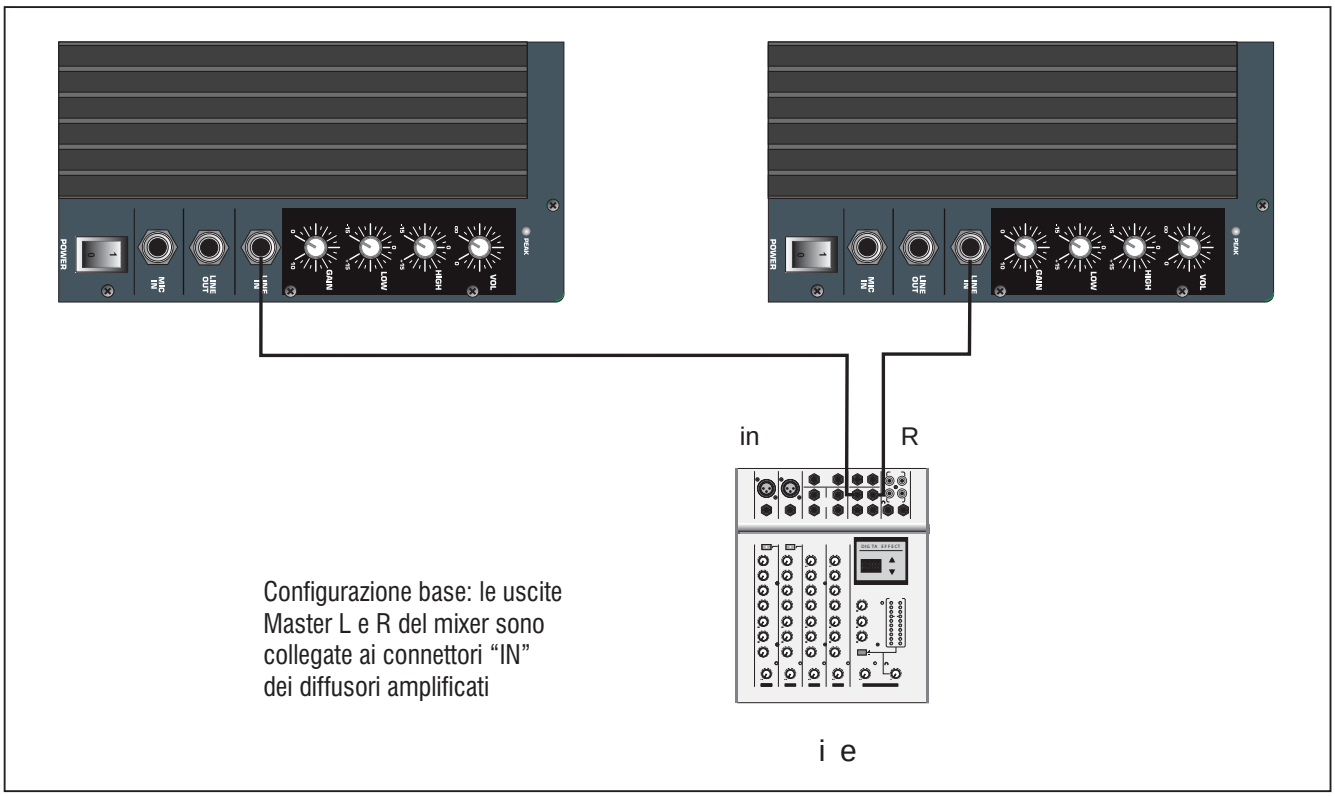

ST212A/215A

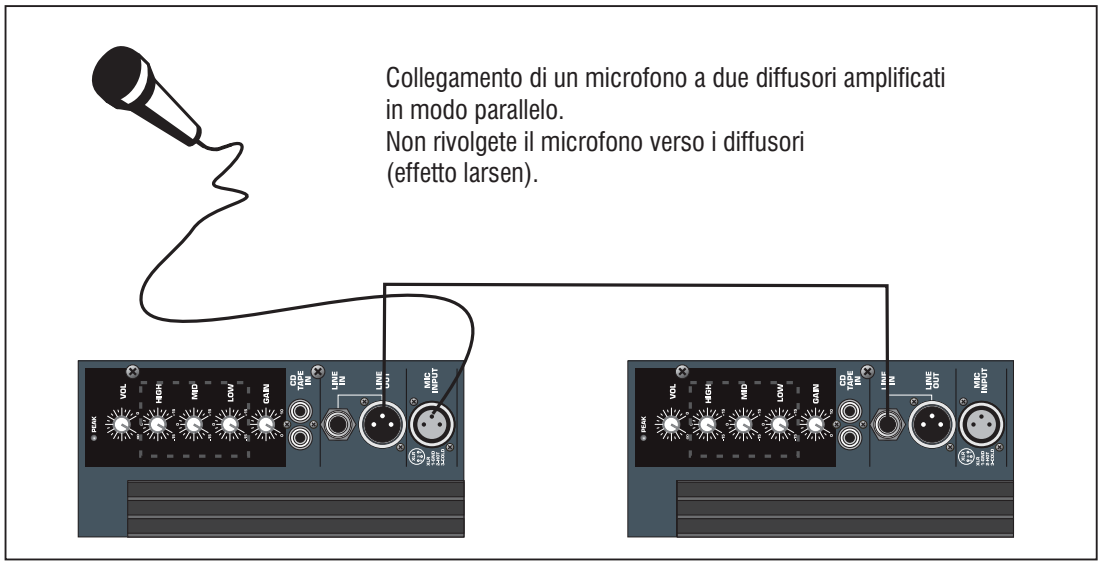

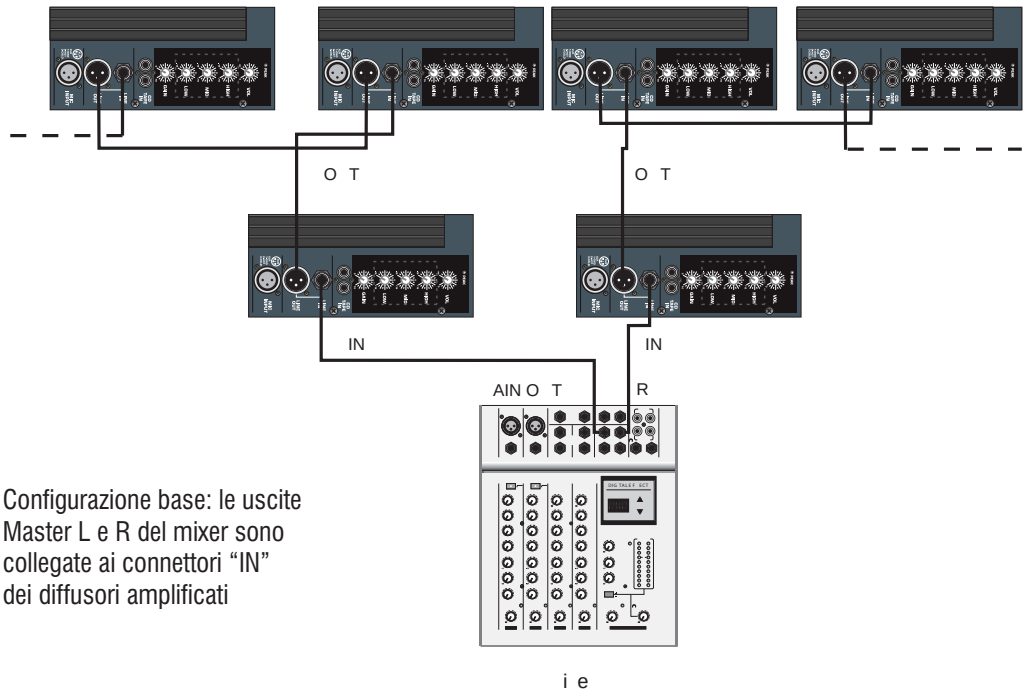

Configurazione base: le uscite Master L e R del mixer sono collegate ai connettori “IN” dei diffusori amplificati

2. CABLAGGI

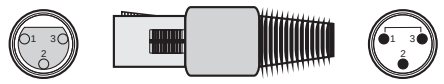

1: Shield 2: Hot (+) 3: Cold (-)

XLR

SPEAKON

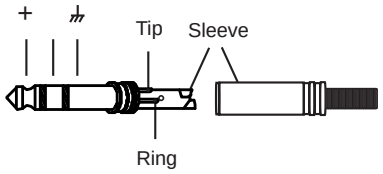

1/4" TRS JACK

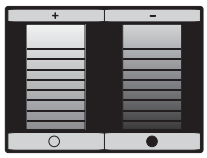

BINDING POST

3. SPECIFICHE TECNICHE

SPECIFICHE	ST208A	ST210A	ST212A	ST215A
Configurazione	8” 2-VIE	10” 2-VIE	12” 2-VIE	15” 2-VIE
Risposta in Frequenza (-10dB)	81Hz- 20kHz	65Hz- 20kHz	51Hz-20kHz	45Hz-20kHz
Potenza (Rumore rosa continuo)	50W	150W	250 W	300 W
Impedenza nominale	4 ohm	4 ohm	4 ohm	4 ohm
Sensibilità (1W@1m)	93dB	96dB	97dB	98dB
Frequenza di Crossover	3.5 kHz	3.0 kHz	3.0 kHz	3.5 kHz
Driver LF	8”	10”	12”	15”
Driver HF	1”	1”1/3	1” 1/3	1” 3/4
Connettori d’ingresso linea	1x1/4”jack	1x1/4”jack	1x1/4”jack, 2xRCA	1x1/4”jack, 2xRCA
Connettore d’ingresso mic	1x1/4”jack	1x1/4”jack	1xXLR femmina	1xXLR femmina
Connettore d’uscita	1x1/4”jack	1x1/4”jack	1xXLR maschio	1xXLR maschio
Dimensioni (HxLxP) mm	425x265x260	520x340x330	640x430x360	700x480x400
Peso Netto	8.6 Kg	12.5 Kg	18.5 Kg	22.0Kg

12/2011

Distribuito in Italia da:

SISME spa - Via Adriatica, 11 - 60027 Osimo Stazione (AN) - Italy
Tel : 071.7819666 - Fax: 071.781494
www.sisme.com - e-mail: info@sisme.com