Avvolgicavo: Avvolgicavo 16A 4 uscite universali 15m

0P32730

Installazione volante / Spine e prese / Avvolgicavo / Avvolgicavo domestici

Avvolgicavo 16A 4 uscite universali 15m

Avvolgicavo 2P+T 16 A 230 V~ con disgiuntore termico di protezione, 4 prese SICURY 2P+T 16 A universali standard italiano P40, spina 2P+T 16 A standard italiano tipo S17, cavo H05VV-F 3G1,5 mm2 15 metri - Potenza massima prelevabile con cavo completamente avvolto 1500 W 230 V~, con cavo completamente svolto 3200 W 230 V~

- Maniglia di riavvolgimento manuale del cavo
- Maniglia ergonomica e clip fermacavo
- Disgiuntore termico di protezione contro il sovraccarico
- Progettato e prodotto in conformità alla norma CEI EN 61242 relativa alla sicurezza elettrica

Stato prodotto

3 - Prod. gestito

Q.tà minima ordine

5 NR

Gallery

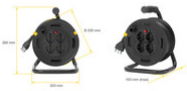

Disegni

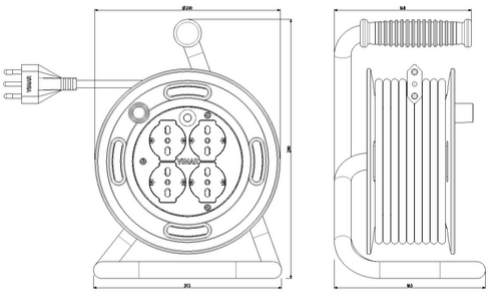

Vista ingombri

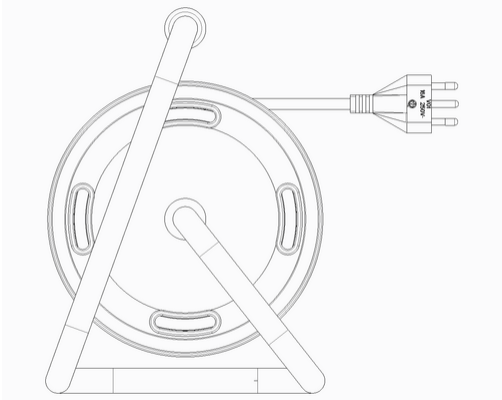

Vista posteriore

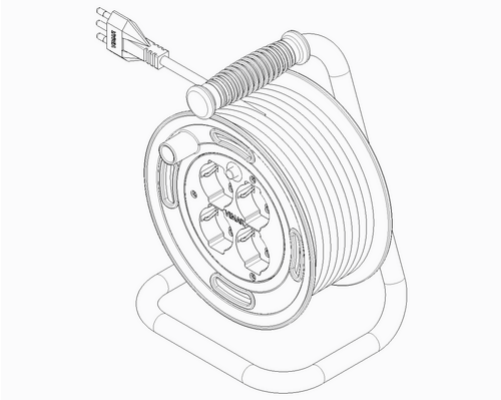

Vista 3D

Marchi

- **00. Marcatura CE - UE**
- **01. Marchio IMQ - Italia**
- **99. Direttiva RAEE (download)**

Dati tecnici

Gruppo: Attrezzatura da officina/cantiere

Classe: Avvolgicavo

Materiale del corpo: Plastica

Attrezzatura del cavo: H05VV-F

Sezione del filo: 1,50 mm2

Numero di fili: 3

Numero di prese con contatto di protezione CEE 7/3 (tipo F): 4

Numero delle prese tipo bipasso (Italia): 0

Numero di prese di corrente tipo standard Suisse a 13: 0

Numero di prese di corrente tipo standard Suisse a 15: 0

Numero di prese di corrente tipo standard Suisse a 23: 0

Numero di prese di corrente tipo standard Suisse a 25: 0

Con telaio portante: Sì

Avvolgimento automatico del cavo: No

Con protezione da sovraccarico termico: Sì

Con arresto: No

Grado di protezione (IP): IP20

Colore: Multicolore

Imballi

8007352452367

Qtà	1 NR
Dim	21x17x32 [cm]
Peso	2.520 [g]

8007352615809

Qtà	5 NR
Dim	50,5x38x29,5 [cm]
Peso	13.558 [g]

Potrebbe interessarti anche

0P32733 - Avvolgicavo 16A 4 uscite universali 45m

0P32731 - Avvolgicavo 16A 4 uscite universali 30m

Legal

Vimar si riserva il diritto di modificare in ogni momento e senza preavviso le caratteristiche dei prodotti riportati.L'installazione deve essere effettuata da personale qualificato con l'osservanza delle disposizioni regolanti l'installazione del materiale elettrico in vigore nel paese dove i prodotti sono installati.Per le condizioni di utilizzo delle informazioni presenti sulla scheda prodotto vedere Condizioni di utilizzo.